APEX STRATEGIES

Приведем вашу организацию в соответствие требованиям Росздравнадзора

📞 8 800 555-35-35

Коммерческое предложение № 2026-5431

Для Семёна Семёныча

Срок действия предложения: 14 календарных дней

Если у Вас возникнут дополнительные вопросы, свяжитесь с нами любым удобным для Вас способом.

Менеджер		Кон Чен Ый
должность	МП	расшифровка подписи

СИ	Артикул	Наименование оснащения	В прайсе, кото
Оборудование	10610	Опрессовщик (Пресс гидравлический)	800 ₽
	10611	Заправочная станция для фреона	4 500 ₽
	10612	Мойка высокого давления	800 ₽
	10613	Анализатор утечки фреона	850 ₽
СИ	10201	Динамометр	4 500 ₽
	10301	Измеритель освещенности	2 000 ₽
	10506	Измеритель мощности лазерного излучения	20 000 ₽
	10508	Радиометр ультрафиолетового излучения	4 500 ₽
	10601	Секундомер	1 300 ₽
	10603	Тахометр	2 700 ₽
	10604	Термометр максимальный	700 ₽
	10608	Термометр для спецкамер низкоградусный	900 ₽
	10609	Генератор газовых смесей паров этанола в воздухе	40 000 ₽
	20202	Анализатор электрохирургических устройств	90 000 ₽
	20701	Мера длин акустических для оценки расстояний в продольном и поперечном направлении относительно оси ультразвукового пучка	230 000 ₽
	21101	Дозиметр для контроля характеристик рентгеновских аппаратов для измерения анодного напряжения, времени экспозиции, слоя половинного ослабления, дозы рентгеновского излучения	70 000 ₽
	21207	Дозиметр рентгеновского и гамма-излучения для измерения анодного напряжения, времени экспозиции, слоя половинного ослабления, дозы рентгеновского излучения	70 000 ₽
	30204	Измеритель мощности ультразвукового излучения	110 000 ₽
			653 550 ₽

Цена со скидкой 500 000₽

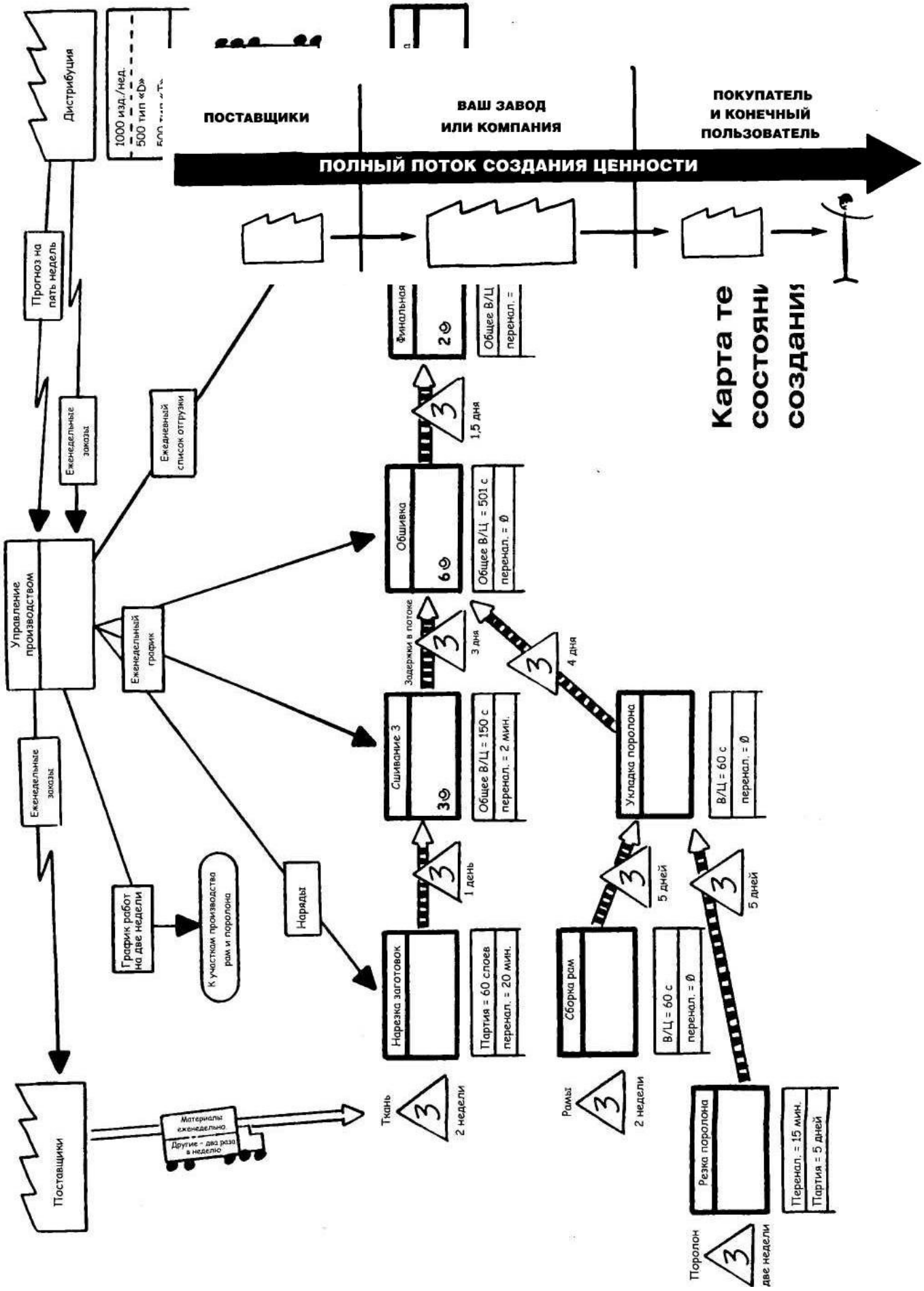
Дистрибуция
1000 изд./нед.
500 тип «Б»
ПОСТАВЩИКИ
ВАШ ЗАВОД
ИЛИ КОМПАНИЯ
ПОКУПАТЕЛЬ
И КОНЕЧНЫЙ
ПОЛЬЗОВАТЕЛЬ
ПОЛНЫЙ ПОТОК СОЗДАНИЯ ЦЕННОСТИ
Карта те
состояни
создания
Прогноз на пять недель
Ежедневный список отгрузки
Ежедневные заказы
Управление производством
Ежедневный график
Ежедневные заказы
График работ на две недели
К участкам производства рам и поролона
Наряды
Поставщики
Материалы еженедельно
Другие - два раза в неделю
Ткань
2 недели
Рамы
2 недели
Поролон
две недели
Нарезка заготовок
Партия = 60 слоев
перенал. = 20 мин.
1 день
Сшивание 3
Общее В/Ц = 150 с
перенал. = 2 мин.
Задержки в потоке
3 дня
Обшивка
Общее В/Ц = 501 с
перенал. = Ø
1,5 дня
Финальная
Общее В/Ц
перенал. =
Сборка рам
В/Ц = 60 с
перенал. = Ø
5 дней
Укладка поролона
В/Ц = 60 с
перенал. = Ø
4 дня
5 дней
Резка поролона
Перенал. = 15 мин.
Партия = 5 дней

Кто несет ответственность за поток создания ценности?

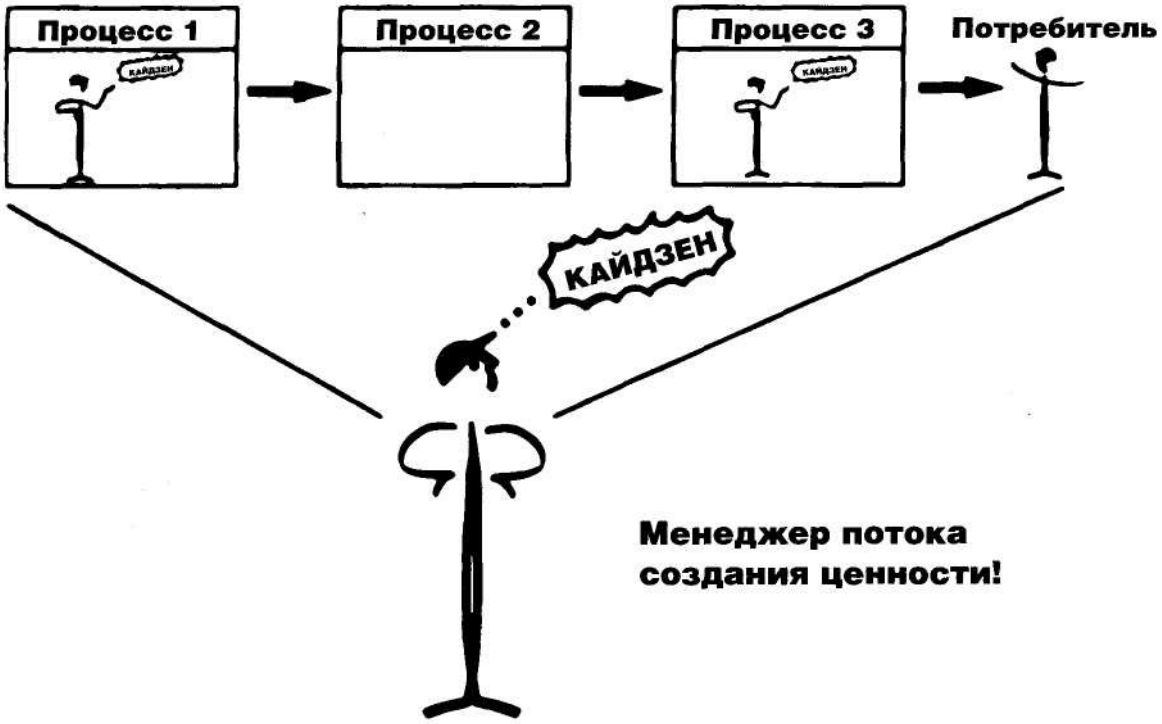

УЧИТЕСЬ ВИДЕТЬ БИЗНЕС-ПРОЦЕССЫ

ПРАКТИКА ПОСТРОЕНИЯ КАРТ ПОТОКОВ СОЗДАНИЯ ЦЕННОСТИ

МАЙК РОТЕР И ДЖОН ШУК

Предисловие Джима Вумека и Дэна Джонса

ПЕРЕВОД С АНГЛИЙСКОГО

АЛЬПИНА БИЗНЕС БУКС

CBSD
THUNDERBIRD RUSSIA

МОСКВА

2005

УДК 65.011

ББК 65.290-2

Р79

Перевод Г. Муравьева

Научный редактор С. Турко

Редактор М. Бурдина

Ротер М.

Р79 Учитесь видеть бизнес-процессы. Практика построения карт потоков создания ценности / Майк Ротер, Джон Шук; Пер. с англ. — М. : Альпина Бизнес Букс : CBSD, Центр развития деловых навыков, 2005. — 144 с.

ISBN 5-9614-0166-9

Процессы — и особенно бизнес-процессы — неотъемлемая составляющая деятельности любой организации. Четкое описание бизнес-процессов необходимо и команде, управляющей соответствующим процессом, и владельцу процесса, и его лидеру. Не обойтись без подобного описания и сотрудникам, взаимодействующим с описываемыми процессами, а также поставщикам и потребителям.

Интерес к описанию процессов обусловлен многими причинами. Но самая важная из них — возможность непрерывного совершенствования. Для совершенствования процессов прежде всего нужно обеспечить их визуализацию и прозрачность, то есть наглядно увидеть и понять, как работает процесс, где создается добавленная ценность, а где возникают потери. Карты потоков создания ценности позволяют описывать процессы любого рода, как производственные, так и сервисные.

Данная книга — первое в России издание, подробно описывающее методологию построения карт потоков создания ценности — одного из самых важных инструментов бережливого производства. Предлагаемая методология построения карт потоков была разработана Майком Ротером и Джоном Шуком на основе их личного опыта работы с компанией Toyota.

Книга ориентирована на менеджеров-практиков, а также на специалистов в любой области деятельности, которые заинтересованы в повышении эффективности бизнес-процессов. Она также может выступить в роли учебного пособия для студентов высших и среднетехнических учебных заведений.

УДК 65.011

ББК 65.290-2